MOBiDIM 230V ORBIT

Artikel-Nr. 01660305

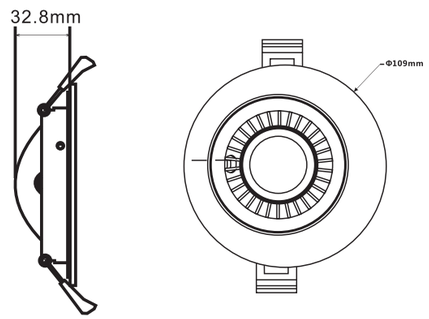

Produktbezeichnung:
MOBiDIM 230V ORBIT 6W 3000K Ra>80 38° weiß

Produktbeschreibung:

ORBIT - die ultraflache 230V Einbauleuchte lässt sich Dank Anschlussbox schnell und einfach an eine 230V Leitung anschließen. Die mitgelieferte Anschlussbox (L65xB40xH25, Leuchtenzuleitung ca. 20cm) ermöglicht eine Durchgangsverdrahtung.

Die Halbkugel kann bis zu 360° ausgereichtet werden und ermöglicht eine flexible und flächige Ausleuchtung. Ein innovativer Problemlöser im Bereich der Grund-, Dachschrägen- und Wandausleuchtung.

Technische Daten	
Montageart	Einbau
Technologie	LED
Farbe	weiß
Material	Aluminiumdruckguss
Schutzklasse	I
Schutzart	IP20
Schwenkbar	360°
Drehbar	siehe oben
Gewicht (brutto)	300g
Bestelleinheit	1Stück (Umkarton: 20Stück)

EAN 4251399708220

Photometrische Daten	
Lichtquelle	LED Modul 6W 3000K 200-240V
Lichtquelle enthalten	Fest verbaut
Lichtquellenwechsel	Die Lichtquelle ist ist fest mit der Halbkugel verbunden.
Fassung	k.A.
Nennleistung Lichtquelle (W)	1xmax.6W
Milliampere Lichtquelle	230V LED
Nennspannung Lichtquelle	AC200-240V
Lichtfarbe	3000K
Farbwiedergabe	Ra>80
Lichtstrom	500lm
Abstrahlwinkel	38°

Installationshinweise	
Deckenausschnitt	90mm
Einbautiefe	33mm
Maße LxBxH (mm)	D109xH35mm
Im Lieferumfang enthalten	inklusive Anschlussbox 230V (L65xB40xH25mm), ca. 20cm Zuleitung
Betriebsgerät	kein externer Treiber notwendig
Maße Betriebsgerät (mm)	kein externer Treiber notwendig
Nennleistung Betriebsgerät	k.A.W
Nennspannung Betriebsg.	230V AC 50/60Hz
Systemleistung	max.6W
Dimmbar	mit geeignetem Phasenan-/ abschnittsdimmer
Prüfzeichen	k.A.

Weitere Hinweise:
nicht mit wärmedämmendem Isoliermaterial abdecken, geeignet zur direkten Montage auf normal entflammbaren Materialien, Mittlere LD: bis zu 25.000h, Gesetzliche Gewährleistung

WEEE pflichtig: ja

Weitere Informationen, Entsorgungsstellen und Lichtplanungsdaten finden Sie auf
www.mobiluxgmbh.de.