MOBiDIM COB STYLE

Artikel-Nr. 01660231

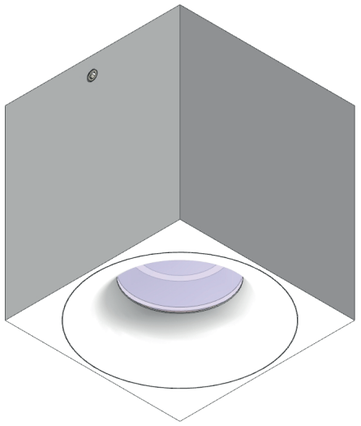

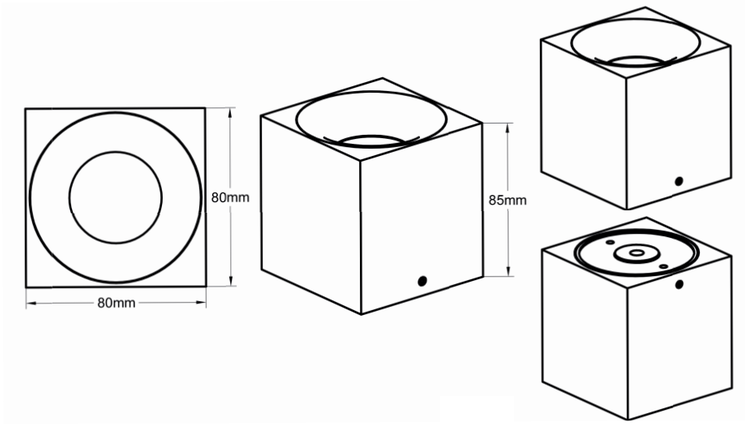

Produktbezeichnung:
MOBiDIM COB STYLE AUFBAU IP65 Q DIM2WARM 10,5W 45° weiß

Produktbeschreibung:
STYLE - ALWAYS YOUR STYLE. Das moderne Design der Leuchtenserie fügt sich ideal in Ihr Raumkonzept ein. Das innenliegende LED Modul erzeugt ein angenehmes, nahezu blendfreies Licht. Die exzellente Lichtqualität (Ra>95) und der wärmer werdende DIM2WARM Effekt (1800-3000K) kreieren beim Dimmen ein angenehmes Wohlfühlambiente.

Technische Daten	
Montageart	Aufbau
Technologie	LED
Farbe	weiß
Material	Aluminium
Schutzklasse	I
Schutzart	IP65
Schwenkbar	0°
Drehbar	0°
Gewicht (brutto)	800g
Bestelleinheit	1PCS (Umkarton: 10PCS)

EAN 4251399709579

Photometrische Daten	
Lichtquelle	LED Modul DIM2WARM 8,5W 1800K-3000K 250mA 34V (EEK G Label A:G)
Lichtquelle enthalten	01660232
Lichtquellenwechsel	wechselbar durch Fachbetrieb
Fassung	LED Modul
Nennleistung Lichtquelle (W)	1xmax.8,5W
Milliampere Lichtquelle	250mA
Nennspannung Lichtquelle	34V DC
Lichtfarbe	1800-3000K
Farbwiedergabe	Ra>95
Lichtstrom	710lm
Abstrahlwinkel	45°

Installationshinweise	
Deckenausschnitt	k.A.mm
Einbautiefe	k.A.mm
Maße LxBxH (mm)	L80xB80xH85mm
Im Lieferumfang enthalten	inklusive dimmbarem Betriebsgerät
Betriebsgerät	Treiber 10W 250mA 49V rund IP65 01660302
Maße Betriebsgerät (mm)	D45xH25mm
Nennleistung Betriebsgerät	max.10W
Nennspannung Betriebsg.	230V AC 50/60Hz
Systemleistung	max.10,5W
Dimmbar	mit geeignetem Phasenan-/ abschnittsdimmer
Prüfzeichen	MM

geeignet zur direkten Montage auf normal entflammbaren Materialien,
Abschaltung des Treibers bei Kurzschluss, Überlast und Übertemperatur, Mittlere LED LD: bis zu 50.000h, Gesetzliche Gewährleistung

WEEE pflichtig: ja

Weitere Informationen, Entsorgungsstellen und Lichtplanungsdaten finden Sie auf
www.mobiluxgmbh.de.

mobilux GmbH & Co.KG - info@mobiluxgmbh.de - www.mobiluxgmbh.de